SHERIFF	Инструкция по установке тягово-сцепного устройства (паспорт изделия) LADA Niva 4×4	Лист 1	Артикул: 3968.12
	Допустимая полная масса прицепа, кг: 350	Год выпуска: 2016 -	Вертикальная нагрузка на шар, кг: 50	Вес нетто, кг: 12.68

ИНСТРУКЦИЯ ПО УСТАНОВКЕ:

1. Открутить крепежные болты трубчатых кронштейнов крепления заднего бампера автомобиля.
2. При наличии на автомобиле задних буксировочных крюков, открутить их задние крепежные болты буксировочных крюков. В случае отсутствия задних буксировочных крюков, для крепления фаркопа, используются закладные планки и болты М10, из прилагаемого комплекта крепежа.
3. Установить кронштейны “14” и “15”.
4. Установить штангу и наживить крепежные болты трубчатых кронштейнов заднего бампера автомобиля, предварительно, установив внутрь трубчатых кронштейнов опорные втулки из комплекта крепежа.
5. Установить штатные болты при наличии задних буксировочных крюков.
6. Установить крюк, подрозетник.
7. Произвести монтаж электрооборудования.
8. Установку ТСУ рекомендуется проводить специалистам.

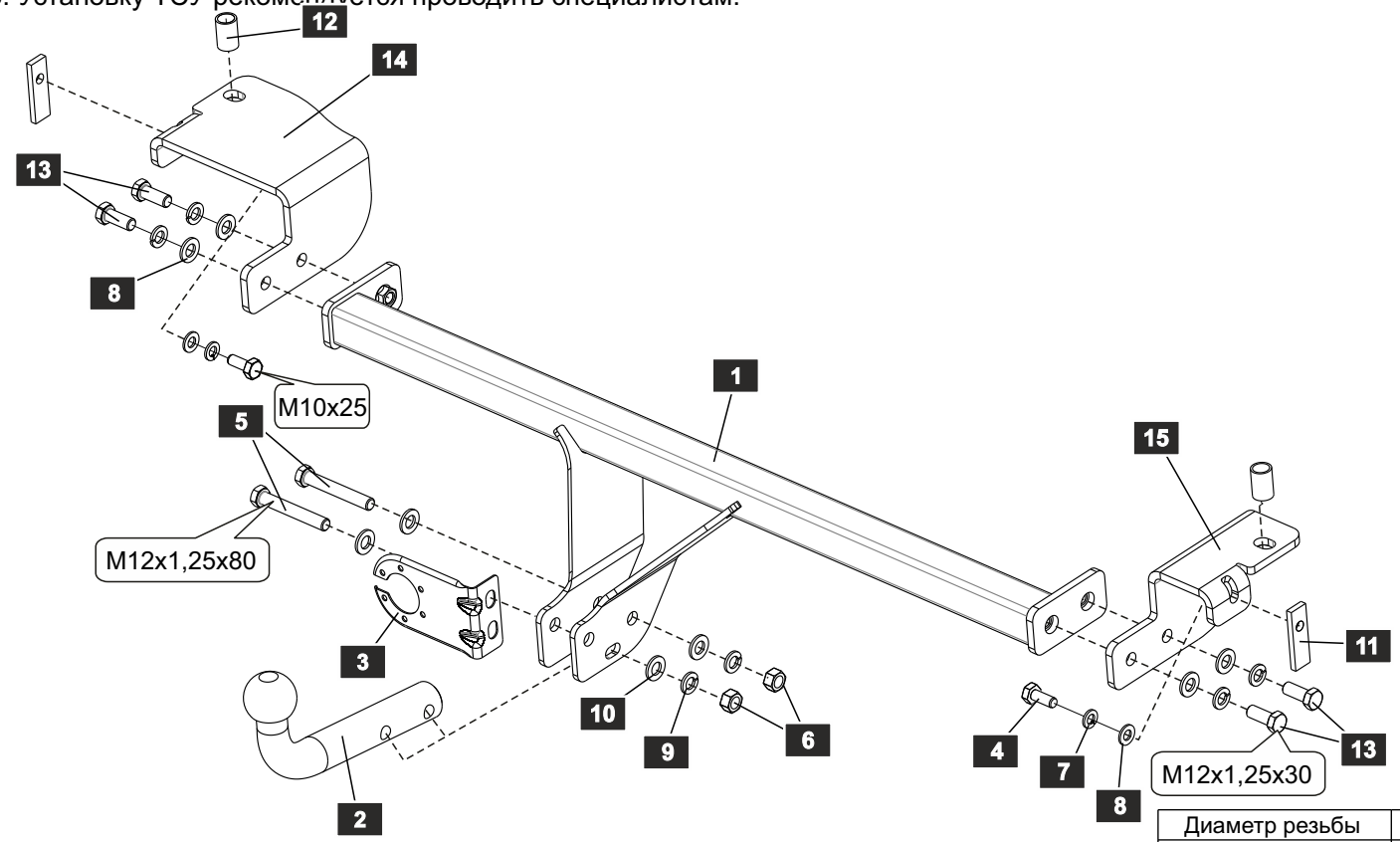

СПИСОК ДЕТАЛЕЙ

1	1	Штанга	
2	1	Крюк	
3	1	Подрозетник	
4	2	Болт М10х25	DIN 933
5	2	Болт М12х1,25х80	DIN 960
6	2	Гайка М12х1,25	DIN 934
7	2	Шайба 10 г	DIN 127
8	2	Шайба 10	DIN 125 A
9	6	Шайба 12 г	DIN 127
10	8	Шайба 12	DIN 125 A
11	2	Планка закладная	
12	2	Втулка	
13	4	Болт М12х1,25х30	DIN 961
14	1	Кронштейн	
15	1	Кронштейн	

Диаметр резьбы	М6х1.0	М8х1.25	М10х1.5	М12х1.75	М16х2
Момент затяжки	9.8 Нм	24.0 Нм	47.0 Нм	81.0 Нм	157.0 Нм

НАЗНАЧЕНИЕ:

Тягово-сцепное устройство (далее ТСУ) предназначено для шарнирной сцепки автотранспортного средства с буксировочным прицепом. Технические характеристики ТСУ соответствуют требованиям ГОСТ 28248-89, ОСТ 37.001.299-93, ТУ 4591-001-64264699-2012. ТСУ обеспечивает сцепку автотранспортного средства с прицепами различных марок.

ЭКСПЛУАТАЦИЯ, ТО, ТРЕБОВАНИЯ БЕЗОПАСНОСТИ:

Не допускается буксировка прицепов со скоростью более 80 км/час.
Техническое обслуживание ТСУ заключается в периодическом осмотре, подтяжке болтовых соединений, смазке сцепного шара любой консистентной смазкой непосредственно перед зацеплением прицепа.
Рекомендуется использовать прилагаемый колпачок для защиты сцепного шара без зацепленного прицепа.
Регламентные работы выполнять по единым регламентам автомобиля.
Подтяжку болтовых соединений и проверку геометрии сцепного шара ТСУ проводить при техническом обслуживании автомобиля.
При установке и техническом обслуживании ТСУ необходимо соблюдать требования техники безопасности для соответствующих работ.

ГАРАНТИЙНЫЕ ОБЯЗАТЕЛЬСТВА:

Гарантийный срок составляет 12 месяцев со дня продажи в торговой сети, при условии его эксплуатации в полном соответствии с настоящим руководством.
Предприятие не несет ответственности за безопасность и надежность работы ТСУ при внесении потребителем изменений в его конструкцию.
Рассмотрение претензий к продукции производится при наличии отметки о продаже, заверенной штампом организации, продавшей ТСУ, и подписью продавца.
Наклейку с серийным номером ТСУ и паспорт изделия (данная инструкция по установке) предприятия-изготовителя сохранять до окончания гарантийного срока.

ОХРАНА ОКРУЖАЮЩЕЙ СРЕДЫ

Утилизируйте упаковку правильно. Рекомендуется сдавать ее на переработку. Не забывайте об охране окружающей среды.

3 PVC 4 LDPE 21 PAP

Штамп ОТК Серийный №

Комплектовщик Дата изготовления

СВИДЕТЕЛЬСТВО О ПРОДАЖЕ:

Продано_____
(наименование торговой организации, адрес)

Дата продажи_____ Подпись_____

Штамп организации, продавшей ТСУ

СВИДЕТЕЛЬСТВО ОБ УСТАНОВКЕ:

ТСУ_____установлено на автомобиль_____

Модель_____ _____

Мы, как установщики ТСУ на данное транспортное средство подтверждаем, что точки крепления установки ТСУ на кузове автомобиля, а также процесс установки отвечают требованиям схемы монтажа, указанной в данной инструкции по монтажу.

М.П. Дата установки_____ Подпись _____